VIDIWALL • VIDIFLOOR

Sádrovláknité desky

Vysoká odolnost proti mechanickému poškození

Sádrovláknité desky KNAUF

07/2007

OBSAH

Sádrovláknité desky - novinky a vylepšení 3

Vidiwall 5

příčky a podhledy 7

Vidifloor - perfektní podlaha 9

pokládka podlah - rychle a suchou cestou 10

Mnohé etapy dokončovacích prací jsou v současné době nemyslitelné bez suchého procesu výstavby. Pojem suchá výstavba přitom označuje nespočet stavebních systémů, které využívají různé výrobky pro jednotlivé funkce a způsoby použití.

Konstrukce pro suchý proces výstavby jsou určeny pro různé způsoby použití, jako např. stěny, stropy a podlahy. V této oblasti je nespočet systémů, pro něž je opět nabízeno mnoho stavebních materiálů a dílců.

Přednost značky Knauf spočívá ve výrobě vzájemně optimálně přizpůsobených výrobků a systémů. Know-how v oblasti suchého procesu výstavby a dřevěných staveb shromažďované po celá desetiletí zaručuje nejvyšší jakost materiálů a zpracování. Široká nabídka spolu s inovativními a inteligentními výrobky zaručuje, že architekti, zpracovatelé i ambiciózní domácí kutilové vždy naleznou řešení, které splní jejich požadavky.

Vidiwall a Vidifloor představují nejnovější přírůstky nabídky materiálů Knauf pro suchou výstavbu. Desky jsou vyráběny sádrovláknitou technologií a doplňují osvědčený program sádrových desek Knauf.

Sádra Knauf ve spojení s celulózou: Oba materiály v obvyklé špičkové jakosti jsou vzájemně optimálně přizpůsobené a umožňují vyrobit neobyčejně tvrdé a masivní desky pro suchý proces výstavby s nejlepšími stavebně-fyzikálními hodnotami: Knauf Vidiwall pro stropy a stěny a Knauf Vidifloor pro podlahu.

Další výsledky inovativního vývoje ve společnosti Knauf - jako např. hrana VT pro zjednodušení a zpracování desek bez vzniku trhlin či možnost používat desky Knauf Vidiwall jako staticky nosné prvky pro obklad stěn s dřevěnou konstrukcí - zajišťují vynikající přijetí ze strany uživatelů. Je to další důkaz trvale vysoké kvality progresivních systémů výstavby.

Sádrovláknité desky
Novinky a vylepšení

- Propustnost pro vodní páry je 7x větší než u dřevotřísky
- Délková roztažnost je 3x menší než u desek na bázi dřeva
- Deska Vidiwall má stejnou pevnost za ohybu v rovině desky jako dřevotříska (5,5 MPa)
- Ideální jako ztužující deska stěn montovaných domků
- Bobtnání desek prakticky neexistuje
- Neobsahuje formaldehyd
- Jediná sádrovláknitá deska se třemi možnými druhy tmelení
  - bez výztužné pásky
  - s výztužnou páskou
  - lepení spár
- Miniformát 1000 x 1500 x 10 mm je ideální pro individuální zpracování
- Maxiformát 2600 x 1250 x 12,5 mm minimalizuje počet spár
- T hrana pro vložení výztužné pásky vede k vyšší kvalitě povrchu
- Řezání desek pouhým nožem
- Možnost sponkování znamená rychlost výstavby
- Kalkulace systémů Vidiwall součástí ceníku KNAUF

Použití sádrovláknitých desek Vidiwall na obvodovém plášti bytového domu, Pardubice

Sádrovláknité desky Knauf se skládají z velmi kvalitní štukatérské sádry a speciálních celulózových vláken vyrobených z vybraného starého papíru.

Rozsah použití

Sádrovláknité desky Knauf lze používat ve všech oblastech suché výstavby včetně kuchyní, koupelen a jiných místností určených k podobnému účelu. Desky jsou upevněny na dřevěnou nebo kovovou spodní konstrukci. Speciální složení a vysoká pevnost umožňují používat sádrovláknité desky Knauf na obklady stěn a stropů především ve dřevěných stavbách a objektech s dřevěnou rámovou konstrukcí.

Skladování

Desky uložte v suchém prostředí naležato (na paletě) a chraňte je proti vlhkosti.

Výhody a vlastnosti:

Vidiwall: Sádrovláknité desky pro obklad stěn

- Univerzální použití
- Vysoká pevnost
- Nosný prvek ve stavbách z dřevěných prvků
- Snadné zpracování
- Odzkoušeno podle stavebně - biologických požadavků
- Ideální pro rekonstrukce (univerzálně použitelné pro obklady stropů, podkroví, příček)
- Snadná, rychlá, čistá montáž
- Ihned zatížitelné, dají se bez problémů zavěšovat i těžší předměty
- Větší únosnost a tuhost - ve srovnání se sádrokartonovými deskami
- Nehořlavé, zvukově izolují
- Použití jedné desky ve všech prostorách domu

Sádrovláknité desky Vidiwall na stěny:			
	Tloušťka (mm)	Formát (mm)	Hmotnost (kg/m²)
Vidiwall s hranou SK	10,0/12,5/15,0	1250 x 2000/2600	11,5/14,75/17,70
	10/12,5/15,0	1245 x 2000/2600	11,5/14,75/17,70
Vidiwall s hranou VT	10,0/12,5/15,0	1000 x 1500	11,5/14,75
	10/12,5/15,0	1250 x 2000/2600	11,5/14,75/17,70

Technická data:	
Objemová hmotnost	> 1050 kg/m³
Pevnost v tahu za ohybu	> 5 N/mm²
Pevnost v tlaku	ca. 30 N/mm²
Tvrdost dle Brinella	ca. 750 N
Součinitel difuzního odporu	μ~ 18
Součinitel tepelné vodivosti	lR = 0,29 W/mK
Stupeň hořlavosti dle ČSN 730862	A

Konzolové zatížení:		
Desky Vidiwall	10 mm	12,5 mm
Závěsný háček - 1 hřebík	15 kg	17 kg
Závěsný háček - 2 hřebíky	25 kg	27 kg
Závěsný háček - 3 hřebíky	35 kg	37 kg
Šrouby prům. 5 mm	20 kg	30 kg
Hmoždinky do dutých stěn	40 kg	50 kg

Sádrovláknité desky
Vidiwall

- Odolné proti mechanickému poškození
- K dispozici menší formáty pro lepší manipulaci
- Vhodné i pro kuchyně, koupelny a WC

Dělení desek

Sádrovláknité desky je třeba naříznout nožem a zlomit přes hranu. Hrany lomu je nutno zbavit hoblíkem otřepu a dále i prachu (což je nutné především při pokládání s otevřenou spárou nebo při lepení). Čistého řezu lze rovněž dosáhnout elektrickou pilou (použijte odsávání).

Upevňovací prostředky

Desky Vidiwall je třeba upevnit vhodnými upevňovacími prvky v závislosti na spodní konstrukci. Desky jsou upevňovány Vidiwall šrouby, hřebíky nebo sponkami.

K upevnění na kovovou spodní konstrukci jsou určeny šrouby Vidiwall pro vláknité desky s žebrovou hlavou. Pro upevnění desek v jedné vrstvě: šrouby 3,9 x 30 mm, pro obklad ve dvou vrstvách: 3,9 x 45 mm.

Při montáži na dřevěnou spodní konstrukci lze desky upevnit běžnými sponkami (DIN 1052 resp. ÖNORM DIN 18 182-3 typ D, pozinkovanými nebo opatřenými epoxidovým lakem). Desky je možné spojovat sponkami i při pokládání ve dvou vrstvách.

Desky Vidiwall jsou vyráběny s hranami v různém provedení. V závislosti na provedení hran jsou rozlišovány také jednotlivé techniky tmelení:

- Desky Vidiwall se spárami šířky 5-7 mm je možné tmelit Knauf Uniflottem nebo PU stavebním lepidlem bez použití výztužné pásky. Rovněž hlavy šroubů je třeba přetmelit Uniflottem.
- Tmelení lze provádět pouze v případě, že nedochází k větším objemovým či geometrickým změnám sádrovláknitých desek např. vlivem vlhkosti nebo změny teploty.
- Vlhkost vzduchu musí dosahovat 40 až 75 % a vlhkost desky cca. 1,3%.
- Při tmelení nesmí teplota vzduchu v místnosti klesnout pod 10 °C.
- V kritických oblastech je třeba použít papírovou výztužnou pásku na spáry.
- Je zakázáno používat v místnosti při tmelení a po něm horký asfalt.

Hrana SK - zatmelené spáry Šířka 1250 mm

Desky první vrstvy obkladu nebo desky pod instalační rovinou je třeba sesadit k sobě. Při montáži vícevrstevného obkladu sesaďte spodní desky k sobě a vystěrkujte pouze spáry v pohledové vrstvě. Ke stěrkování použijte hmotu Vidiwall Filler nebo Uniflott a spáru překryjte papírovou výztužnou páskou na spáry.

Hrana VT - viz obrázek „Tmelení hrany VT“

Hrana SK - lepené spáry Šířka desky 1250 mm

Naneste housenku lepidla Knauf PU Baukleber na hranu již namontované desky Vidiwall. Další desku položte na spodní konstrukci a přitiskněte ke hraně s naneseným lepidlem (šířka spáry < 1 mm). Desky spojte sponkou nebo upevněte šrouby. Přebytečné lepidlo odstraňte špachtlí (do jedné hodiny).

Při montáži desek Vidiwall s lepenou spárou na podklad nesmějí být desky přilepeny k podkladu (např. k desce OSB).

Jemné stěrkování/dokončení

Pro jemné stěrkování je vhodné použít Knauf Readygips nebo Finish Pastös, pokud má povrch splňovat nejvyšší nároky.

Vložení výztužné papírové pásky

Tmelení spár

Příčky KNAUF (W11) z desek Vidiwall		
	Spotřeba/m²	MJ
Vidiwall tl. 12,5 mm (tl.10 mm)	2	m²
CW profil 50 (75, 100)	3	m
UW profil 50 (75, 100)	1,25	m
Hmoždinka K 6/35	1,5	ks
Vidiwall šrouby 30 (22, 45)	30	ks
Uniflott 25 kg	0,5	kg
Grundiermittel 15 kg (Trennwandkitt)	0,085 (205)	kg (ml)
Dichtungsband 50 mm (PU Kleber 310 ml)	1,7 (124)	m (ml)

Sádrovláknité desky Vidiwall
Výstavba příček a podhledů

Dilatační spáry

Souvislé plochy je třeba vždy po osmi metrech přerušit dilatační spárou.

Předsazené stěny a příčky

Předsazená stěna a příčka jsou tvořeny deskami Vidiwall upevněnými na jedné straně kovové nebo dřevěné spodní konstrukce (předsazený obklad) nebo na obou stranách (příčka), Konstrukce příčky je po celém obvodu spojena s navazujícími stavebními dílci a tvoří nosnou konstrukci obkladu. Dutý prostor může být vyplněn izolační hmotou, která zlepší zvukově i tepelně-izolační vlastnosti a mohou být v ní umístěny i domovní rozvody. Dilatační spáry hrubé stavby musí být vytvořeny ve stejné poloze i v předsazené stěně a v příčce.

Spodní konstrukce příčky

- Profily UW Knauf pro napojení na navazující stavební dílce je třeba na zadní straně opatřit těsnicí páskou, popř. tmelem na dělicí příčky, pokud mají být splněny zvukově-izolační požadavky (přebytečný materiál vystupuje na obou stranách).
- Profily upevněte natloukací hmoždinkou Knauf K 6/35 k navazujícím stavebním dílcům. Vzdálenost upevňovacích prvků činí 100 cm, přičemž na stěnu musí být upevněna alespoň ve třech upevňovacích bodech.
- V případě keramických obkladů je třeba osovou vzdálenost stojin zmenšit na max. 42 cm.
- Dřevěnou spodní konstrukci je nutno postavit ze dřeva třídící třídy min. S 10, které musí být řádně vyschlé (střední vlhkost dřeva < 15 %).

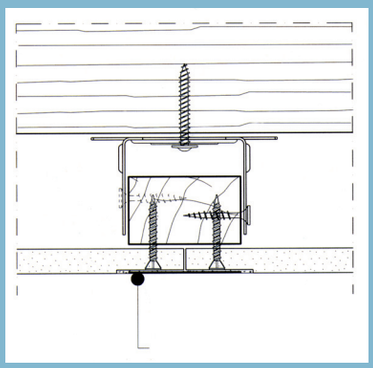

Tmelení hrany VT

Vlhké místnosti/povrchová úprava

Správná konečná úprava

V bytových místnostech s vyšší vzdušnou vlhkostí, jako jsou koupelny, WC apod., jsou potřebná následující opatření:

- Plochy ostřikované vodou, jako např. sprchové kouty, je třeba opatřit nátěrem Flächendicht, rohy se opatří páskou Flächendichtband. To samé platí i u podlah.
- Při lepení obkladaček na plochy desek opatřené nátěrem Flächendicht není již třeba žádná příprava podkladu. Je však doporučeno pro lepení obkladaček používat elastické lepidlo Flexkleber.
- Před nanesením nátěru nebo konečnou úpravou je třeba sádrovláknité desky Vidiwall napustit penetrací.
- Penetraci a nátěrovou hmotu/vrstvu je nutno vzájemně přizpůsobit.

Desky Vidiwall lze opatřit následující povrchovou úpravou:

- Nátěry, tapety, konečná úprava - je bezpodmínečně nutné dodržovat směrnice dodavatele výrobku.
- Keramické obklady - obkladačky, dlaždice a mozaiku přilepte tenkou vrstvou flexibilního nebo disperzního lepidla.
- Dekorativní/strukturní omítka: V zásadě doporučujeme použít pod dekorativní resp. strukturní omítku výztužnou pásku na spáry. Celou plochu ošetřete nátěrem pod omítku Putzgrund Mineral. Je bezpodmínečně nutné dodržovat pokyny výrobce.

Podhledy KNAUF (D11) z desek Vidiwall

	Spotřeba/m²	MJ
Vidiwall tl. 12,5 mm (tl.10 mm)	1	m²
Závěs + příslušenství	1,3	ks
Vidiwall šrouby 30 (22, 45)	19	ks
Křížová spojka	2,3	ks
CD profil 60/27/0,6	3,2	m
Uniflott 25 kg	0,3	kg
Stropní hřeb BZ 6	1,3	ks
Grundiermittel 15 kg (Trennwandkitt)	0,25 (170)	kg (ml)
Spojka CD profilů	0,6	ks
Dichtungsband 50 mm (PU Kleber 310 ml)	1,2 (62)	m (ml)

Sádrovláknité desky Vidifloor umožňují rychlou výstavbu podlahy suchým procesem v závislosti na daných podmínkách. Široká nabídka systémových dílů umožňuje vyřešit téměř jakýkoli problém.

Zatížitelnost
Desky Vidifloor se vyznačují vysokou tvrdostí povrchu. Ani vysoké namáhání v průběhu stavebních prací na nich nezanechá patrné škody a tím přispívají k nízkým nákladům na opravy.

Pochozí povrch
Po položení a vytvrzení lepidla lze okamžitě chodit po podlaze z desek Vidifloor a pokračovat s navazujícími pracemi bez dlouhého čekání. Tím desky přispívají ke krátké době zpracování.

Nízká výška
Především ve starší zástavbě jsou místnosti poměrně nízké a v takovém případě se velmi hodí nízká stavební výška prvků Vidifloor. Tím desky přispívají k úspoře zastavěného prostoru.

Odstraněno zatížení vlhkostí
Desky Vidifloor jsou pokládány nasucho, a tím nevnášejí další vlhkost do budovy. Tím přispívají ke krátkému schnutí.

Nízká hmotnost
Prvky Vidifloor mají ideální hmotnost pro sanaci. Tím desky přispívají k jednoduché realizaci, neboť není nutné provádět nákladná dodatečná konstrukční opatření ani řešit změněnou statiku.

Ideální pro podlahové vytápění
Především při použití podlahového vytápění si uvědomíme dobrou tepelnou vodivost desek Vidifloor. Tím desky přispívají k úsporám nákladů na energii.
Podlahové systémy Vidifloor jsou nabízeny ve třech variantách:

- Systémové prvky Vidifloor F131
- Systémové vrstvené prvky Vidifloor F132
- Systémové desky Vidifloor F135

Vidifloor
Perfektní podlaha

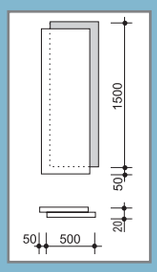

F131 Vidifloor	Technické údaje	Zpracování
Element 2 x 10 mm továrně slepený, pro tloušťku podsypu min. 20 mm. Ideální pro renovace, rychlá pokládka. Doporučuje se při podlahovém topení.	Výška podlahy: 20 mm Odolnost proti pojezdu kolečkových židlí.	Pokládat jako plovoucí za sebou. Slepení dílců lepidlem Knauf Falzkleber, sešroubování šrouby Vidifloor.

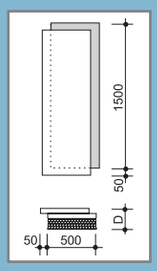

F132 Vidifloor	Technické údaje	Zpracování
S vrstvou styroporu/vláknité izolace - 2 x 10 mm + 10/20/30 mm miner. izolace, tl. podsypu 20 mm - 2 x 12,5 mm + 10 mm miner. izolace, tl. podsypu 20 mm	Výška podlahy: 30, 35, 40 nebo 50 mm Odolnost proti pojezdu kolečkových židlí.	Pokládat jako plovoucí za sebou, Slepení dílců lepidlem Knauf Falzkleber, sešroubování šrouby Vidifloor.

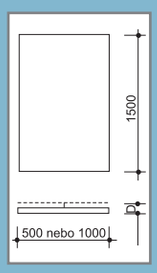

F135 Vidifloor	Technické údaje	Zpracování
S vrstvou styroporu/vláknité izolace - 2 x 10/12,5 mm slepených na stavbě tl. podsypu 25 mm	Výška podlahy: 20/25 mm Odolnost proti pojezdu kolečkových židlí.	Pokládka na stavbě ve dvou vrstvách, vzájemně slepené (Uniflott nebo Aqualine) a sesponkované či sešroubované.

Vyrovnání výšky:	
Nerovnosti hrubé podlahy	Materiál pro vyrovnání
≤ 10 mm	Knauf Fliessspachtel 315
10 - 15 mm	Knauf Nivellierspachtel 15
10 - 35 mm	Knauf Nivelierspachtel 425
20 - 100 mm	Suchý podsyp Knauf
> 100 mm	Suchý podsyp Knauf proložený sádrokartonovou deskou

Pokládka podlah Knauf Vidifloor
Rychle a suchou cestou

Desky Knauf Vidifloor musí být podepřeny v celé ploše. Z toho důvodu je nutné případné nerovnosti hrubé stavby vyrovnat v závislosti na velikosti stanovených tolerancí.
Podsyp je nasypán přímo na nosnou část stropu. Netěsná místa je nutno zakrýt izolací. Domovní rozvody mohou být rovněž přímo zasypány, přičemž vrstva podsypu musí mít minimální tloušťku 10 mm a maximální 200 mm od povrchu instalačního rozvodu.

Pokládka podlah Vidifloor

Po vytvrzení lepidla a úplném zaschnutí penetrace lze lepit na podlahy Vidifloor následující obklady:

- **pružné tenké krytiny (např. PVC, linoleum)**
- **textilní krytiny (kobercová podlaha)**
- **tvrdé krytiny (keramické obkladačky o velikosti až 30x30, parkety/laminátové podlahy)**

Před položením tenkovrstvé krytiny je třeba vyrovnat podlahu dvoumilimetrovou vrstvou vyrovnávací hmoty Knauf Nivelierspachtel 15. Penetrace chrání následující práce před znečištěním, váže zbytky prachu a neutralizuje podklad při lepení vrchní krytiny.

Šroubování 2. vrstvy podlah (F 135)

Nanesení lepidla na polodrážku (F 131)

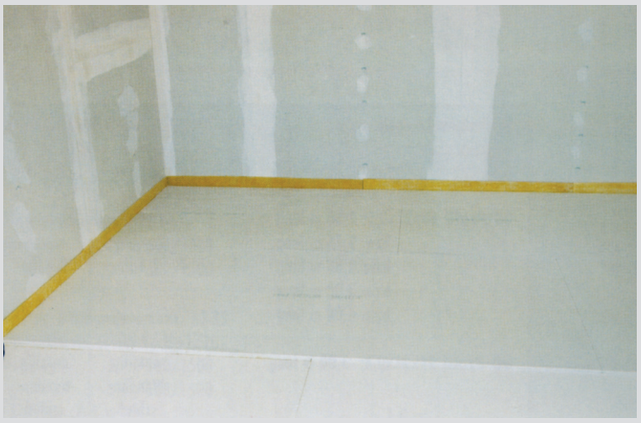

Položená 1. vrstva podlahy F 145

Pokládka 2. vrstvy podlahy na lepidlo Aqualine 759 (možno použít Uniflott)

Pokládání suchých podlah:

- V místě prahu se dílce Knauf Vidifloor buď pokládají průběžně, tj. bez spáry v místě prahu nebo ve spáře v místě prahu podkládají prkénkem šířky minimálně 10 cm sešroubovaným se suchou podlahou.
- S pokládkou podlahy se začíná na protilehlé stěně vůči dveřím, polodrážka se v oblasti napojení na stěnu odřízne. V případě použití suchého podsypu možno začít s pokládkou u dveří.
- Elementy se pokládají v průběžných pásech, zbytkem z jedné řady se začíná řada druhá, čímž se minimalizuje množství odpadu. Přesazení spár mezi elementy jednotlivých spár musí být minimálně 250 mm. Křížové spáry jsou nepřípustné.
- Jednotlivé dílce se spojí lepidlem Knauf Styroporkleber nebo Knauf Falzkelber a sešroubují speciálními šrouby Vidifloor.
- Napojení na jiné druhy podlah se provádí pomocí oddělovacího úhelníku a vytažením izolační fólie (např. PE fólie) do horní úrovně podlahy (podobně jako u sádrokartonových podlah).

Technické změny vyhrazeny. Námi poskytovaná záruka se vztahuje pouze na kompletní systém KNAUF provedený podle technologických postupů předepsaných firmou KNAUF. Údaje týkající se spotřeby, množství a provedení jsou empirické hodnoty, které nelze v případě silně odlišných okolností jednoduše převádět. V takovém případě doporučujeme kontaktovat technické oddělení firmy KNAUF. Všechna práva vyhrazena. Změny, dotisk a fotomechanické reprodukování, a to i pouhých výňatků, si vyžadují schválení ze strany společnosti KNAUF Praha, s. r. o.

CZ/07/07

+420 844 600 600

www.knauf.cz

info@knauf.cz

Faxová odpověď 272 110 301

Mám zájem o více informací

Mám konkrétní objekt.
Mám zájem o schůzku s obchodním zástupcem.

Návrh termínu

Odesílatel

Jméno

Firma

Ulice

PSČ, Město

Tel.

Fax

E-mail

Knauf Praha, s. r. o.
Praha 9 – Kbely
Mladoboleslavská 949
PSČ 197 00
Telefon: +420 272 110 111
Email: info@knauf.cz
www.knauf.cz